DOJEZD ESKALÁTORŮ NÁSTUPIŠŤ II., III., IV. - 3ks

DOLNÍ VÝZTUŽ 1:50 · HORNÍ VÝZTUŽ 1:50 · KOTEVNÍ VÝZTUŽ 1:50

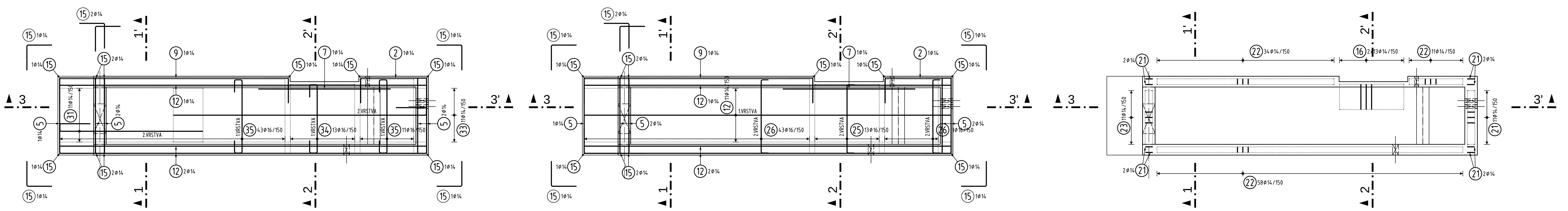

ŘEZ 1-1' 1:25 · ŘEZ 2-2' 1:25 · ŘEZ 3-3' 1:25

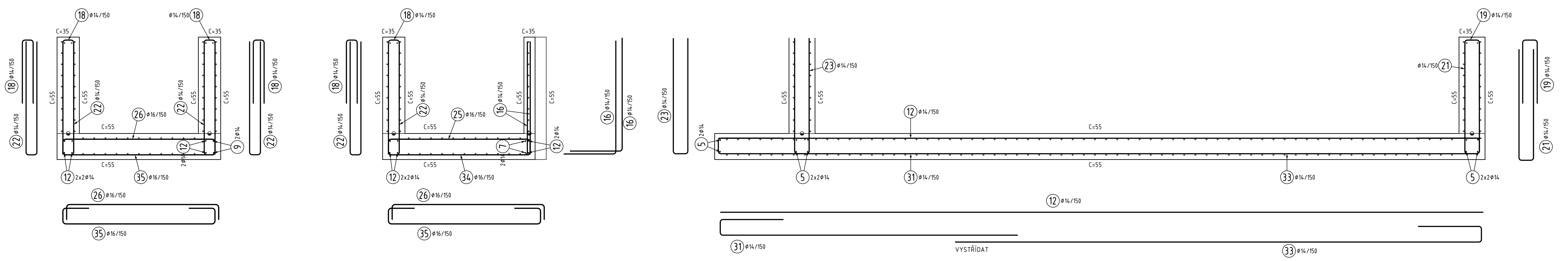

SCHÉMA STĚN A TRÁMU 1:50

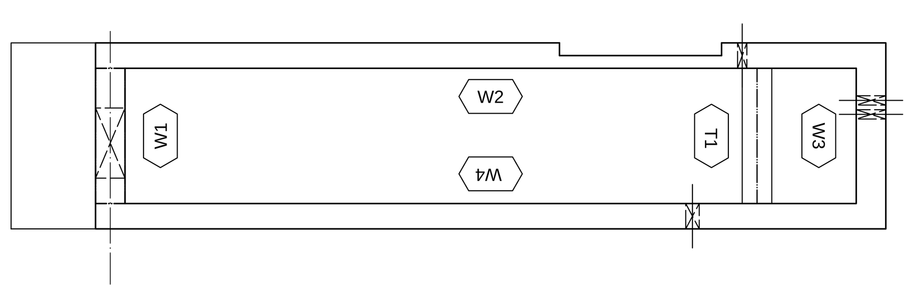

VODOROVNÁ VÝZTUŽ STĚN 1:50

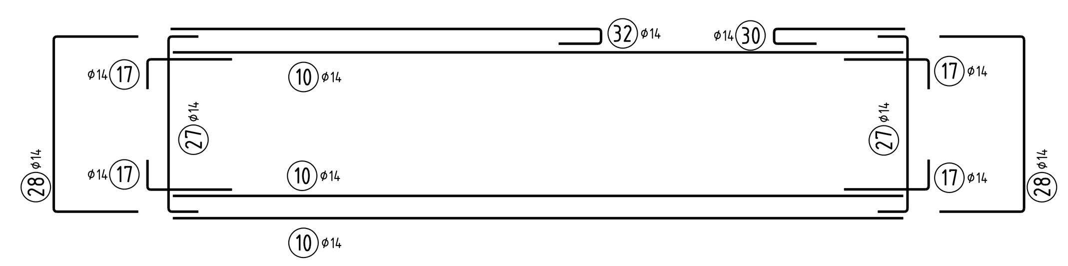

VÝZTUŽ TRÁMU T1 1:50 KRYTÍ 35mm · ŘEZ TRÁMEM T1 1:25 KRYTÍ 35mm

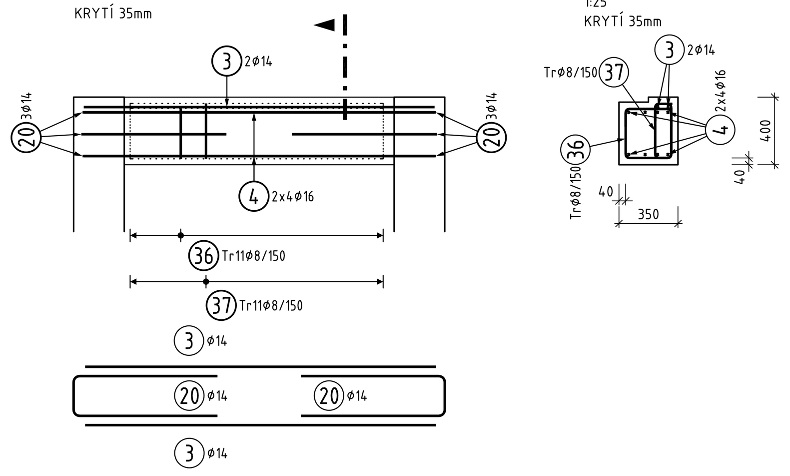

SLOUPEK OTVORU VLEVO 1:25 KRYTÍ 55mm,35mm · SLOUPEK OTVORU VPRAVO 1:25 KRYTÍ 55mm,35mm · NADPRAŽÍ OTVORU 1:25 KRYTÍ 55mm,35mm

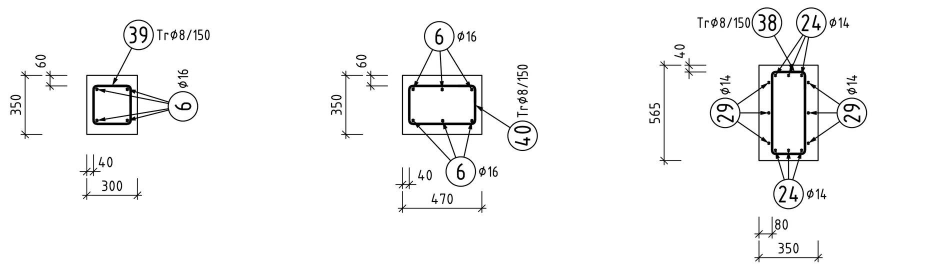

VÝZTUŽ STĚN DOJEZDU ESKALÁTORŮ

VÝZTUŽ STĚNY W1 - tl.350mm 1:50 KRYTÍ 55mm · VÝZTUŽ STĚNY W2 - tl.300, 150mm 1:50 KRYTÍ 55mm · VÝZTUŽ STĚNY W3 - tl.350mm 1:50 KRYTÍ 55mm · VÝZTUŽ STĚNY W4 - tl.300mm 1:50 KRYTÍ 55mm

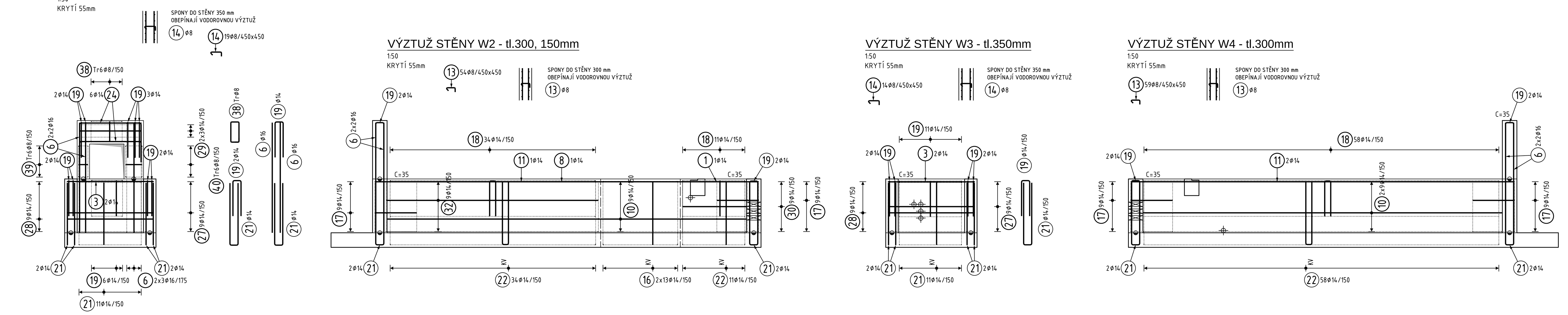

VÝKAZ VÁZANÉ VÝZTUŽE

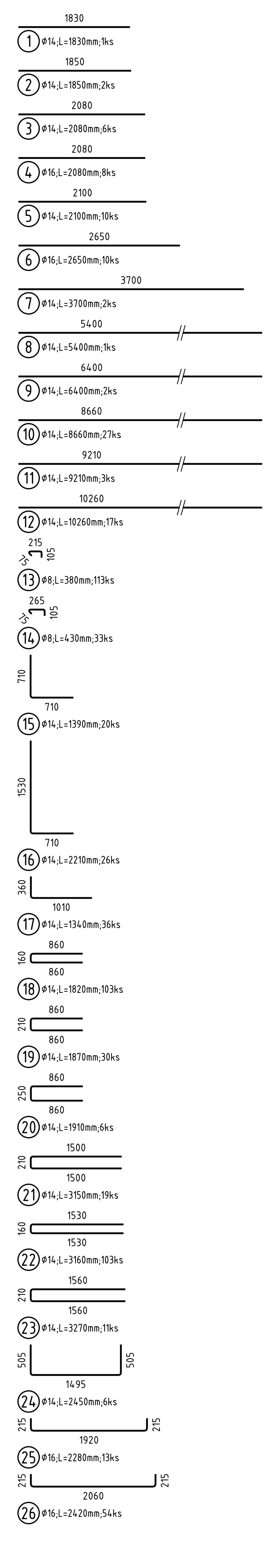

TABULKA VÁZANÉ VÝZTUŽE

Obsah : REVIZE 00 26.04.22 16:04

Pol	Profil	Delka [mm]	ks	B 500 8	B 500 14	B 500 16
*1	14	1830	1		1.8	
*2	14	1850	2		3.7	
*3	14	2080	6		12.5	
*4	16	2080	8			16.6
*5	14	2100	10		21.0	
*6	16	2650	10			26.5
*7	14	3700	2		7.4	
*8	14	5400	1		5.4	
*9	14	6400	2		12.8	
*10	14	8660	27		233.8	
*11	14	9210	3		27.6	
*12	14	10260	17		174.4	
13	8	380	113	42.9		
14	8	430	33	14.2		
15	14	1390	20		27.8	
16	14	2210	26		57.5	
17	14	1340	36		48.2	
18	14	1820	103		187.5	
19	14	1870	30		56.1	
20	14	1910	6		11.5	
21	14	3150	19		59.9	
22	14	3160	103		325.5	
23	14	3270	11		36.0	
24	14	2450	6		14.7	
25	16	2280	13			29.6
26	16	2420	54			130.7
27	14	2750	18		49.5	
28	14	4050	18		72.9	
29	14	2380	6		14.3	
30	14	2200	9		19.8	
31	14	5030	11		55.3	
32	14	5750	9		51.8	
33	14	8110	11		89.2	
34	16	2960	13			38.5
35	16	3100	54			167.4
36	8	1600	11	17.6		
37	8	1000	11	11.0		
38	8	1530	6	9.2		
39	8	1060	6	6.4		
40	8	1400	6	8.4		
Pocet prvku 3	CELKOVA DELKA [m]			109.7	1677.8	409.3
	HMOTNOST [kg]			43.3	2027.4	646.1
	CELKOVA HMOT.[kg]			2716.8		
HMOT. PRO 3 PRVKY				8150.4		

VÝKAZ OCELOVÉ DISTANČNÍ VÝZTUŽE					3 ks
pol.	označení	délka bm	hmotnost kg/2bm	hmotnost kg	hmotnost kg
D1	UTH17	47	0,799	18,8	56,4

POZNÁMKY - VÝZTUŽ BETONOVÉ KONSTRUKCE

- PROVÁDĚCÍ TŘÍDA 3 PRO BETONOVÉ KONSTRUKCE dle ČSN EN13670.
- TŘÍDA OŠETŘOVÁNÍ 4 PRO BETONOVÉ KONSTRUKCE dle ČSN EN13670.
- GEOMETRICKÁ TOLERANCE TŘÍDY 1 PRO BETONOVÉ KONSTRUKCE dle ČSN EN13670.

- SPECIFIKACE BETONŮ JE UVEDENA NA PŘÍSLUŠNÉM VÝKRESE TVARU.

- NA VÝZTUŽ BETONOVÝCH KONSTRUKCÍ BUDOU APLIKOVÁNA OPATŘENÍ PRO OMEZENÍ VLIVU BLUDNÝCH PROUDŮ V SOULADU S PŘEDPISY: ČD SR 5 7 (S) - Ochrana železničních mostů proti účinkům bludných proudů; TP124 Ochranná opatření pro omezení vlivu bludných proudů
- SVAŘOVÁNÍ VÝZTUŽE DLE TP193 MD ČR.
- SVAŘOVÁNÍ VÝZTUŽE DLE ČSN EN ISO 17660-1, ČSN EN ISO 17660-2.
- VÝZTUŽ ZAPOJIT DO ZEMNÍCÍ SOUSTAVY, VIZ. DÍL PD ELEKTROINSTALACE, HROMOSVODY A ZEMNĚNÍ.

- VÝZTUŽ V MÍSTECH OTVORŮ ROZHRNOUT, POPŘ. PŘERUŠIT A OTVOR DOPLNIT LEMUJÍCÍ VÝZTUŽÍ.
- VOLNÉ VNITŘNÍ ROHY A OHYBY PRUTŮ DOPLNIT ROZDĚLOVACÍ A KONSTRUKČNÍ VÝZTUŽÍ.
- DÉLKY JEDNOTLIVÝCH PRUTŮ UPRAVIT DLE ZKOSENÉHO/NEPRAVIDELNÉHO TVARU BEDNĚNÍ.
- PŘÍLOŽKY VKLÁDAT VŽDY DO PŘÍSLUŠNÉ VRSTVY ZÁKLADNÍHO RASTRU VÝZTUŽE.

SKLADBA VÝZTUŽE STĚN

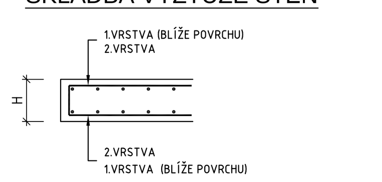

SKLADBA VÝZTUŽE DESEK

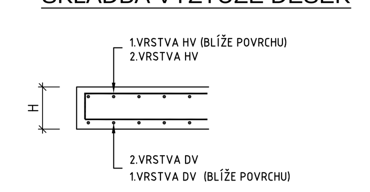

OCELOVÉ DISTANČNÍ PRVKY

DESKA TL. 350mm UTH 17/600

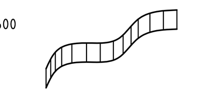

STYKOVÁNÍ VÝZTUŽE PŘESAHEM

PRUT Ø8 ... lo ≥ 480mm
PRUT Ø10 ... lo ≥ 600mm
PRUT Ø12 ... lo ≥ 720mm
PRUT Ø14 ... lo ≥ 840mm
PRUT Ø16 ... lo ≥ 960mm

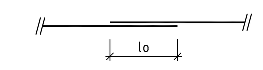

VÝZTUŽ ČSN EN 1992, ČSN EN 10080

B500B

KRYTÍ VÝZTUŽE (c,nom / c,min)

JMENOVITÉ KRYTÍ ... c,nom (mm)
MINIMÁLNÍ KRYTÍ ... c,min (mm)

55/45 KONSTRUKCE DOJEZDU
35/25 SLOUPKY, TRÁMY, OSTĚNÍ STĚN

POZNÁMKY KE KÓTOVÁNÍ PRUTŮ:

- UVÁDĚNÉ DÉLKY JSOU VZTAŽENY K VNĚJŠÍMU LÍCI PRUTU.
- POLOMĚRY OBLOUKŮ JSOU POLOMĚRY OHÝBACÍCH TRNŮ.
- NEZNAČENÉ ÚHLY OHYBŮ JSOU 45°, 90°, RESP. 180°.
- CELKOVÉ DÉLKY VLOŽEK JSOU STŘIŽNÉ DÉLKY.
- ROVNÉ VLOŽKY JSOU VE VÝKAZU OZNAČENÉ „*".
- NEJMENŠÍ VNITŘNÍ PRŮMĚR ZAKŘIVENÍ VÝZTUŽE:
  - PRO Ø<=16mm - VNITŘNÍ Ø ZAKŘIVENÍ = 4Ø
  - PRO Ø >16mm - VNITŘNÍ Ø ZAKŘIVENÍ = 7Ø
  - VIZ TABULKA 8.1N NORMY EN 1992-1-1

KÓTOVÁNÍ PODLE ČSN EN ISO 4066:

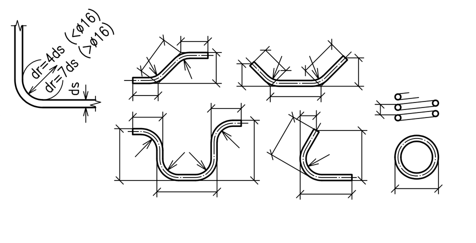

Orientační schéma:

Razítko oprávněné osoby:

Paré:

Podpis: Datum:

Revize:	Datum:	Popis:	Kontroloval:
000	3.12.2021	Definitivní odevzdání dokumentace PDPS	Ing. Ondřej Kafka

Stavebník / investor: Správa železnic, státní organizace
Adresa: Dlážděná 1003/7, 110 00 Praha 1
Zástupce investora: Stavební správa západ
Adresa: Sokolovská 278/1955, 190 00 Praha 9

Zhotovitel díla: SUDOP PRAHA a.s.
Adresa: Olšanská 1a, 130 00 Praha 3
Kontakt: T: +420 267 094 111, E: praha@sudop.cz

Zhotovitel části / objektu: KANCELÁŘ STAVEBNÍCH KONSTRUKCÍ, s.r.o.
Adresa: Oderská 333/5, 196 03 Praha 9
Kontakt: IČ: 278 71 151, info@kasko-sro.cz, www.kasko-sro.cz
č.zak. 1497-03
KUDRNOVSKÝ PRAŽÁK PROJEKCE STATIKA

Hlavní projektant (HIP): Ing. Tomáš Martinek
Specialista: Marek Vacek

Název stavby / akce:	VÝSTAVBA LÁVKY V ŽST. PRAHA - SMÍCHOV		Označení (S-kód): S631700316
			Zakázka: 20-303.209
Název části:	Pozemní stavební objekty		Označení části: D.1.4.1
Název objektu:	PS 30-04-16 LÁVKA V ŽST SMÍCHOV, ESKALÁTORY NA NÁSTUPIŠTĚ		Číslo objektu / komplexu: PS-30-04-16
Název přílohy: / Název dílčí části přílohy:	Stavebně konstrukční řešení / VÝZTUŽ KONSTRUKCE DOJEZDŮ		Číslo přílohy: 2.1. F 00 1
Odpovědný projektant: Ing. Vít Kudrnovský	Zpracovatel přílohy: Ing. Vít Kudrnovský	Měřítko: - 1:50; Formáty: - 18 A4	Stupeň dokumentace: PDPS
Kraj: Hl. město Praha	Katastrální území: Smíchov	TUDU: viz textová část	Smluvní datum zpracování: 12/2021

S-kód: S631700316 _ Stupeň dokumentace: PDPS _ Část: D141 _ _ Objekt: PS300416 _ Podobjekt: 00 Příloha: 21F001 _ Revize: 000

DOKUMENT LZE UŽÍVAT POUZE VE SMYSLU PŘÍSLUŠNÉ SMLOUVY O DÍLO. ŽÁDNÁ JEHO ČÁST NEMŮŽE BÝT DLE ZÁKONA č.121/2000 Sb. KOPÍROVÁNA NEBO JINÝM ZPŮSOBEM ROZŠIŘOVÁNA BEZ SOUHLASU SUDOP PRAHA a.s.

KANCELÁŘ STAVEBNÍCH KONSTRUKCÍ,s.r.o.©